CONTROL VALVES TIF

TIF 消防專用呼氣閥

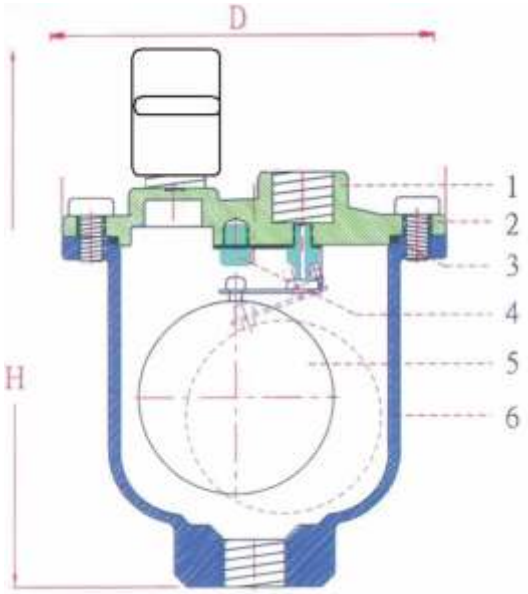

- 安裝釋氣閥可有效將管內空氣排除，以降低管路內因空氣產生之噪音或影響水路控制機構等問題。
- 建議安裝於管線高處易於排除管內空氣；本產品只適用於直立安裝。

尺 寸	1/2"	3/4"	1"
D	121	121	121
H	200	200	200
材 質	鑄 鐵	不銹鋼	鍛造銅

單位 MM

氣體出口為開放狀態 常溫

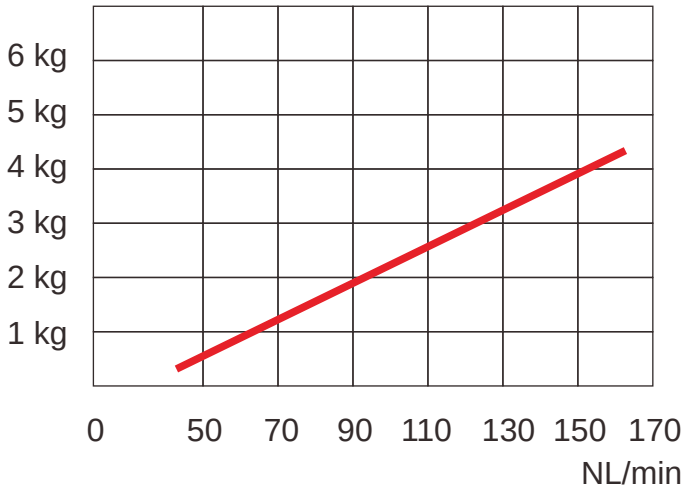

No	名 稱	材	質	
1	閥 蓋	鑄 鐵	不銹鋼	鍛造銅
2	固定螺絲	鑄 鐵	不銹鋼	鍛造銅
3	止水環	依流體選用	依流體選用	依流體選用
4	頂 塞	鑄 鐵	不銹鋼	鍛造銅
5	浮球組	不銹鋼	不銹鋼	不銹鋼
6	本 體	鑄 鐵	不銹鋼	鍛造銅

閥體水壓測試 21kg/cm^2

閥座水壓測試 21kg/cm^2

最高工作壓力 20kg/cm^2

適用溫度120°C